Bandschieflaufschalter
ES 98 SR-11U
Mat.-Nr.: 1249802 (alte Mat.-Nr.: 9102310001)

Produktmerkmale

- Metallgehäuse
- 2 Kontakte
- Bauart nach EN 50041
- Anschlussraum
- Längenverstellbarer Edelstahl-Stabhebel mit Nylonrolle
- Bandschieflaufhebel in 13° Schritten mittels Verzahnung einstellbar
- Für leichte und mittelschwere Anwendungen

Maßzeichnung

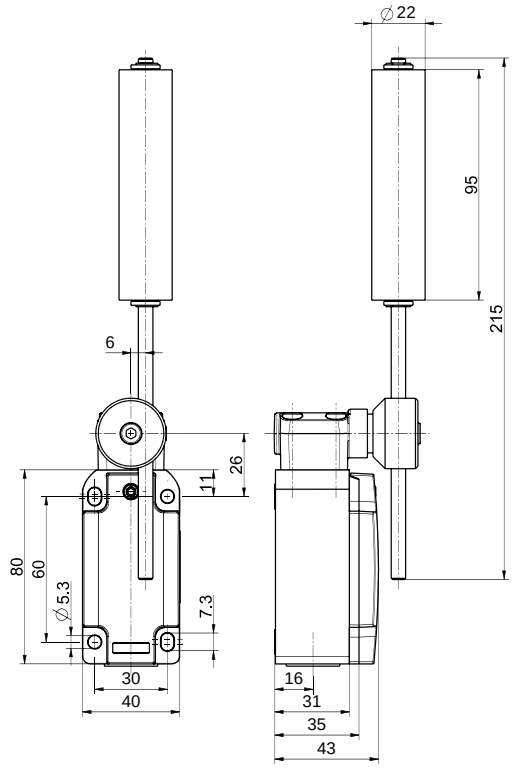

Technische Daten

Angewandte Normen
EN ISO 13849-1, EN 60947-5-1

Gehäuse
Aluminium-Druckguss, pulverbeschichtet

Schutzart
IP67 (IEC/EN 60529)

B_{10d} (10 % Nennlast)
2 Millionen

T_M
max. 20 Jahre

Kontaktmaterial
Silber

Schaltsystem
Schleichschaltung

Schaltelemente
1 Öffner/1 Schließer mit Kontaktüberdeckung, Form Zb

Anschlussart
Schraubanschlussklemmen

Anschlussquerschnitt
max. 2,5 mm² (einschl. Aderendhülsen)

Leitungseinführung
1 x M20 x 1,5

Bemessungsstoßspannungsfestigkeit U_{imp}
4 kV

Bemessungsisolationsspannung U_i
250 V

Konventioneller thermischer Strom I_{the}
6 A

Bemessungsbetriebsstrom/-spannung I_e/U_e
6 A/250 VAC; 0,25 A/230 VDC

Gebrauchskategorie
AC-15; DC-13

Kurzschlussschutz
6 A gG/gN-Sicherung

Mech. Lebensdauer
> 1 Million Schaltspiele

Irrtümer und technische Änderung vorbehalten.

Bandschieflaufschalter
ES 98 SR-11U
Mat.-Nr.: 1249802 (alte Mat.-Nr.: 9102310001)

Technische Daten (Fortsetzung)

Schalthäufigkeit
max. 1800/h

Umgebungstemperatur
–20 °C ⋯ +60 °C

Zulassungen

Gewicht
440 g

Schaltwegdiagramm

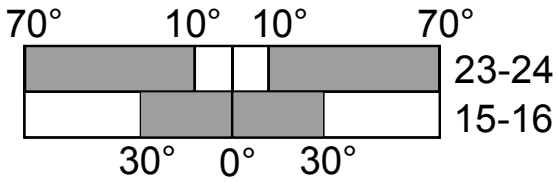

Schaltbild

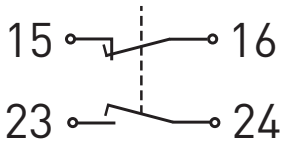

Irrtümer und technische Änderung vorbehalten.