Positionsschalter mit Sicherheitsfunktion
ES 98 D-12
Mat.-Nr.: 1190288 (alte Mat.-Nr.: 9103210001)

Produktmerkmale

- Metallgehäuse
- Bauart nach EN 50041
- Schleichschaltung ⊖, 2 Öffner/1 Schließer mit Doppelunterbrechung
- Betätiger: Drehhebel D
- Antriebsform A nach EN 50041
- Betätigungsgeschwindigkeit max. 2,5 m/s bei einem vertikalen Anfahrwinkel von 30°
- Abriebfeste Kunststoffrolle
- Betätiger um 4 x 90° umsetzbar
- Betätiger in 10°-Schritten einstellbar

Maßzeichnung

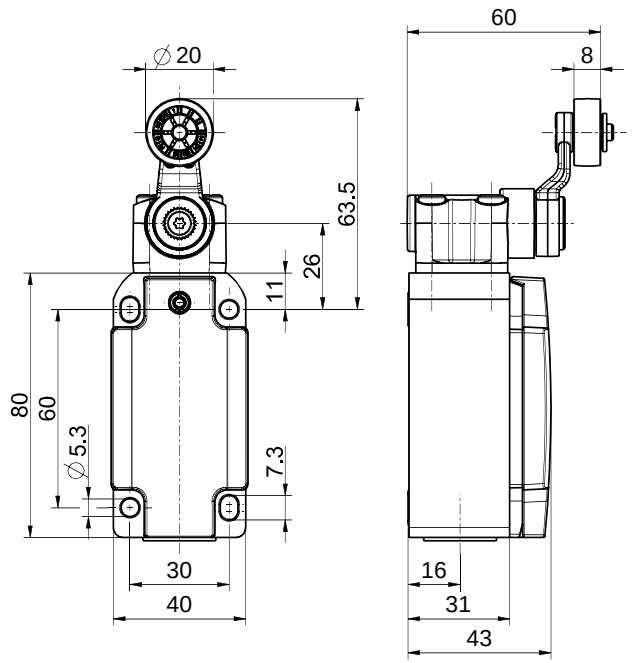

Technische Daten

Angewandte Normen
EN ISO 13849-1, EN 60947-5-1, EN ISO 14119

Gehäuse
Aluminium-Druckguss, pulverbeschichtet

Schaltertyp
Bauart 1

Kodierungsstufe
keine Kodierung

Schutzart
IP67 (IEC/EN 60529)

B_{10d} (10 % Nennlast)
2 Millionen

T_M
max. 20 Jahre

Kontaktmaterial
Silber

Schaltsystem
Schleichschaltung, Öffner zwangsöffnend ⊖

Schaltelemente
2 Öffner/1 Schließer, Form Zb

Anschlussart
Schraubanschlussklemmen

Anschlussquerschnitt
max. 1,5 mm² (einschl. Aderendhülsen)

Leitungseinführung
1 x M20 x 1,5

Bemessungsstoßspannungsfestigkeit U_{imp}
4 kV

Bemessungsisolationsspannung U_i
400 V

Konventioneller thermischer Strom I_{the}
1,5 A

Bemessungsbetriebsstrom/-spannung I_e/U_e
1,5 A/230 VAC; 0,27 A/250 VDC

Gebrauchskategorie
AC-15; DC-13

Kurzschlussschutz
1,5 A gG/gN-Sicherung

Mech. Lebensdauer
> 1 Million Schaltspiele

Schalthäufigkeit
max. 1800/h

Umgebungstemperatur
–20 °C ⋯ +80 °C

Irrtümer und technische Änderung vorbehalten.

Positionsschalter mit Sicherheitsfunktion
ES 98 D-12
Mat.-Nr.: 1190288 (alte Mat.-Nr.: 9103210001)

Technische Daten (Fortsetzung)

Zulassungen

Gewicht
350 g

Schaltbild

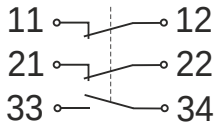

Schaltwegdiagramm

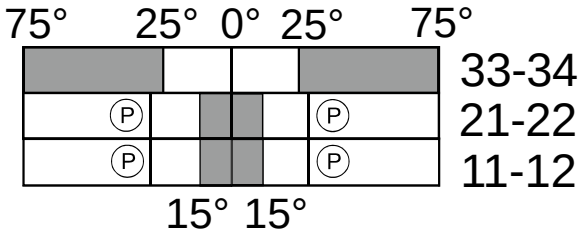

Ⓟ Zwangsöffnungsweg/-winkel

Irrtümer und technische Änderung vorbehalten.