Funk-Fußschalter
RF GFI SW868
Mat.-Nr.: 1269066 (alte Mat.-Nr.: 53191003)

Produktmerkmale

- Metallgehäuse
- sWave® Funktechnologie
- Keine Energieversorgung, Verdrahtung und Leitungsverlegung erforderlich
- Einfache Programmierung auf der Empfängerseite
- Ausgangssignal individuell am Empfänger konfigurierbar

Maßzeichnung

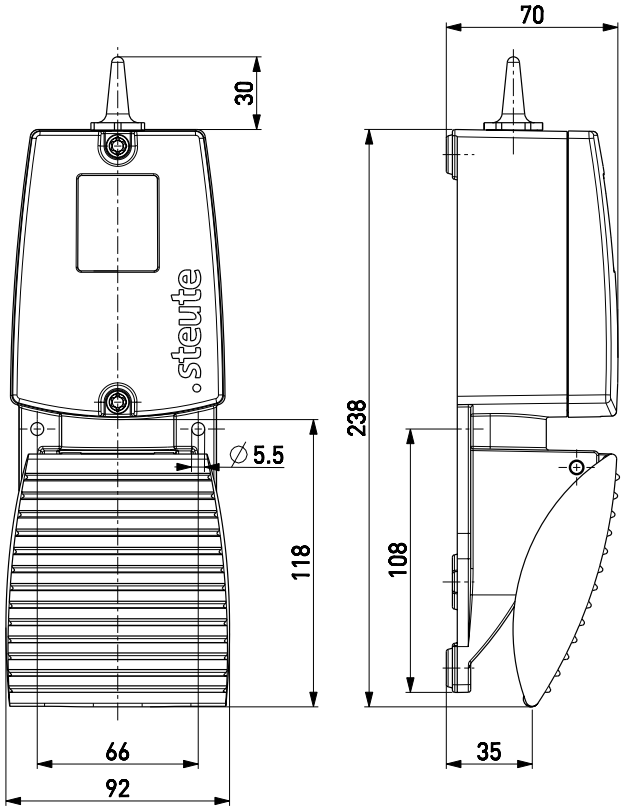

Allgemeine technische Daten

Angewandte Normen
EN 60947-5-1, EN 61000-6-2, EN 61000-6-3, EN 61000-4-2, EN 301 489-1, EN 301 489-3, EN 300 220-1, EN 300 220-2

Gehäuse
Aluminium-Druckguss, pulverbeschichtet

Deckel
Aluminium-Druckguss, pulverbeschichtet

Pedal
Aluminium-Druckguss, pulverbeschichtet

Schutzart
IP67 (IEC/EN 60529)

Spannungsquelle
Elektrodynamischer Energiegenerator

Umgebungstemperatur
–20 °C ⋯ +65 °C

Schalthäufigkeit
max. 12000 Telegramme mit Wiederholungen/h

Mech. Lebensdauer
> 1 Million Schaltspiele

Betätigungsdauer
min. 80 ms

Hinweis
kein Statussignal

Funkzulassungen
Europa: RED 2014/53/EU

Gewicht
940 g

Irrtümer und technische Änderung vorbehalten.

Funk-Fußschalter
RF GFI SW868
Mat.-Nr.: 1269066 (alte Mat.-Nr.: 53191003)

Funktechnologie

Funkprotokoll
sWave®

Frequenz
868,3 MHz (Europa)

Sendeleistung
< 25 mW

Datenrate
66 kbps

Kanalbandbreite
480 kHz

Reichweite
max. 450 m im Außenbereich, max. 40 m im Innenbereich

Irrtümer und technische Änderung vorbehalten.