Magnetsensoren, zylindrische Bauform
RC 8

Merkmale/Optionen

- Metallgehäuse
- Hohe Lebensdauer
- 1 Reedkontakt
- Frontseitige und seitliche Betätigung
- Schaltabstand bis zu 39 mm abhängig vom Betätigungsmagneten
- Mit konfektionierter Leitung
- Hitzebeständige Ausführung bis +130 °C mit Silikonanschlussleitung lieferbar

Hinweise

- 2 Befestigungsmuttern sind im Lieferumfang enthalten
- Der Betätiger ist nicht im Lieferumfang der Schalter enthalten

Maßzeichnung

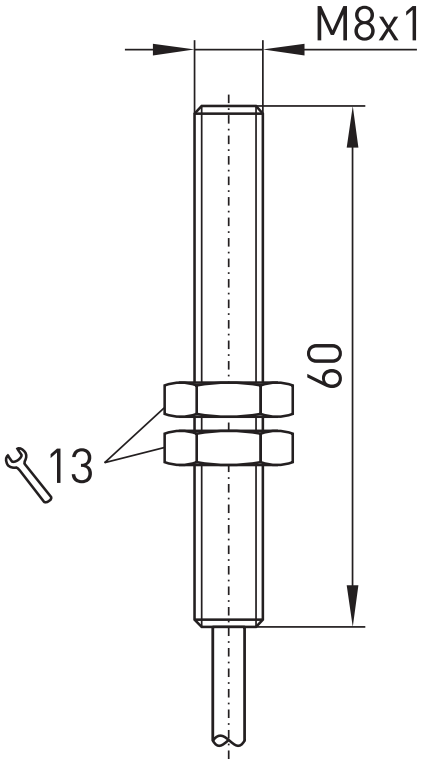

Technische Daten

Vorschriften	EN 60947-5-1
Gehäuse	Messing, vernickelt
Betätiger	Magnete Baureihe M
Schutzart	IP 67 nach IEC/EN 60529
Kontaktmaterial	Rhodium
Schaltsystem	Reedkontakte
Schaltelemente	1 Schließer
Anschlussart	Anschlussleitung LiYY 2 x AWG 26
Anschlussquerschnitt	2 x 0,14 mm²
Leitungslänge	1 m
Schaltspannung	max. 200 VAC/DC
Schaltstrom	1 A
Schaltleistung	max. 20 W
Schaltfrequenz	max. 200 Hz
Prelldauer	-
Umgebungstemperatur	–10 °C ... +80 °C
Mech. Lebensdauer	10^9 Schaltspiele
Elektr. Lebensdauer	10^9 Schaltspiele
Wiederholgenauigkeit	± 0,02 mm
Schaltzeit "Schließen"	-
Schaltzeit "Öffnen"	-
Vibrationsfestigkeit	20 g

Irrtümer und technische Änderung vorbehalten.

steute Schaltgeräte GmbH & Co. KG | Brückenstraße 91 32584 Löhne, Deutschland | Telefon +49 (0) 5731 745-0 Telefax +49 (0) 5731 745-200 | info@steute.com www.steute.com

Magnetsensoren, zylindrische Bauform
RC 8

Bestelldaten

	Typ	Mat.-Nr.
Bidirektionale Betätigung 1 Schließer 	RC 8 1S-1m	1045769

Betätiger

	Typ	Mat.-Nr.
Ferrit-Magnete ungekapselt	M 20 U	1033963
	M 50 NU	1033965
	M 100 NU	1033966
	M 200 NU	1033967
	M 200 UB	1033975
	M 300 NU	1033968
	M 400 NU	1033970
	M 400 UB	1033982

	Typ	Mat.-Nr.
Ferrit-Magnete gekapselt	M 100 N	1042609
	M 200 N	1042610
	M 300 N	1042617
	M 500	1042611
	M 700 N	1042612
	M 100 S	1042615
	M 200 S	1042616
	M 300 S	1042618

steute Schaltgeräte GmbH & Co. KG
Brückenstraße 91
32584 Löhne, Deutschland
Telefon +49 (0) 5731 745-0
Telefax +49 (0) 5731 745-200
info@steute.com
www.steute.com