Multifunktionsgriffe
TGM

Merkmale/Optionen

- Metallgriff
- Hohe Lebensdauer
- Mit Stecker M12 x 1, 8/12-polig
- Schutzart IP 67
- Ausführung als Funkschalter mit Solarzelle lieferbar, weitere Details siehe Kapitel / Industrieschaltgeräte mit Funktechnologie>
- Andere Grifflängen auf Anfrage lieferbar

Maßzeichnung

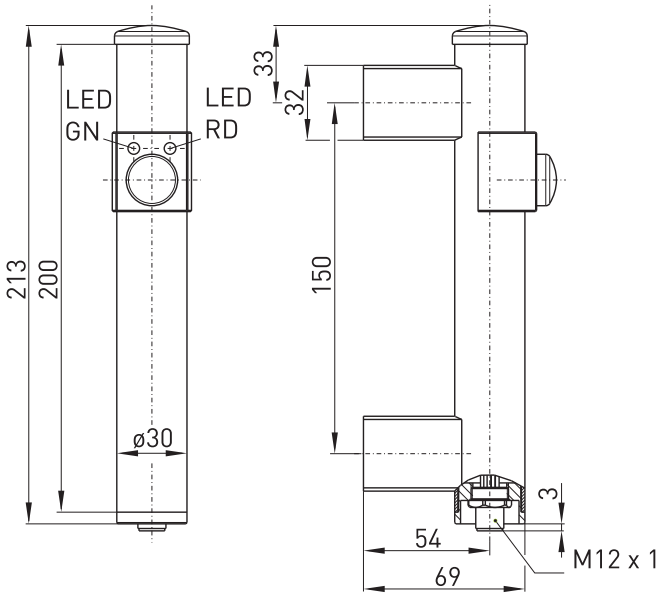

Technische Daten

Vorschriften	EN 60947-5-1
Gehäuse	Edelstahl 1.4301 (V2A) oder Aluminium silber oder schwarz eloxiert
Schutzart	IP 67 nach IEC/EN 60529
Anschlussart	Steckanschluss M12 x 1, A-codiert
I_e/U_e LEDs	10 mA/24 VDC
I_e/U_e	0,6 A/28 VDC
U_i	30 VDC
Verschmutzungsgrad	3
Mech. Lebensdauer	> 1 Million Schaltspiele
Umgebungstemperatur	–25 °C ... +55 °C

Irrtümer und technische Änderung vorbehalten.

steute Schaltgeräte GmbH & Co. KG | Brückenstraße 91 32584 Löhne, Deutschland | Telefon +49 (0) 5731 745-0 Telefax +49 (0) 5731 745-200 | info@steute.com www.steute.com

Multifunktionsgriffe
TGM

Bestelldaten

	Typ	Mat.-Nr.
1 Taster	TGM-W GR xx	auf Anfrage
	TGM-ÖS GR xx	1179982
2 Taster	TGM-S GR x S	1184335
3 Taster	TGM-S GR x SS	auf Anfrage
1 Taster, spez. Befestigungswinkel	TGM-W GR xx	auf Anfrage
	TGM-ÖS GR xx	auf Anfrage
1 Not-Aus-Taster	TGM-xx 1Ö x	auf Anfrage
	TGM-xx 2Ö x	1188518
1 Not-Aus-Taster, 1 Taster	TGM-W GR 1Ö x	auf Anfrage
	TGM-W GR 2Ö x	1179485
	TGM-W GR 1Ö x	auf Anfrage
	TGM-W GR 2Ö x	auf Anfrage
1 Taster, Befestigung links	TGM-W GR xx	auf Anfrage
	TGM-ÖS GR xx	auf Anfrage
1 Taster, Befestigung rechts	TGM-W GR xx	auf Anfrage
	TGM-ÖS GR xx	auf Anfrage

steute Schaltgeräte GmbH & Co. KG
Brückenstraße 91
32584 Löhne, Deutschland
Telefon +49 (0) 5731 745-0
Telefax +49 (0) 5731 745-200
info@steute.com
www.steute.com

Multifunktionsgriffe
TGM

Zubehör

ohne elektrische Funktion

Typ	Mat.-Nr.
TGM-x-150	1184415

Zubehör

Kupplung M12 x 1

Typ	Mat.-Nr.
Kupplung M12 x 1, 8-polig 5m Anschlussleitung abgew.	1035121
Kupplung M12 x 1, 8-polig 10m Anschlussleitung abgew.	1158699
Kupplung M12 x 1, 12-polig 5m Anschlussleitung gerade	1179536
Kupplung M12 x 1, 12-polig 5m Anschlussleitung abgew.	1180927
Kupplung M12 x 1, 12-polig 10m Anschlussleitung gerade	1179764
Kupplung M12 x 1, 12-polig 10m Anschlussleitung abgew.	1181470

steute Schaltgeräte GmbH & Co. KG
Brückenstraße 91
32584 Löhne, Deutschland
Telefon +49 (0) 5731 745-0
Telefax +49 (0) 5731 745-200
info@steute.com
www.steute.com