Positionsschalter
EM 14 F 1Ö/1S - 2m
Mat.-Nr.: auf Anfrage

Produktmerkmale

- Kunststoffgehäuse
- Schutzisoliert ⧈
- Befestigungsmaße nach EN 50047
- Mit konfektionierter Leitung
- Betätiger: Stößel mit Frontbefestigung F
- Betätigungsgeschwindigkeit max. 0,5 m/s bei einem vertikalen Anfahrwinkel von 0°

Maßzeichnung

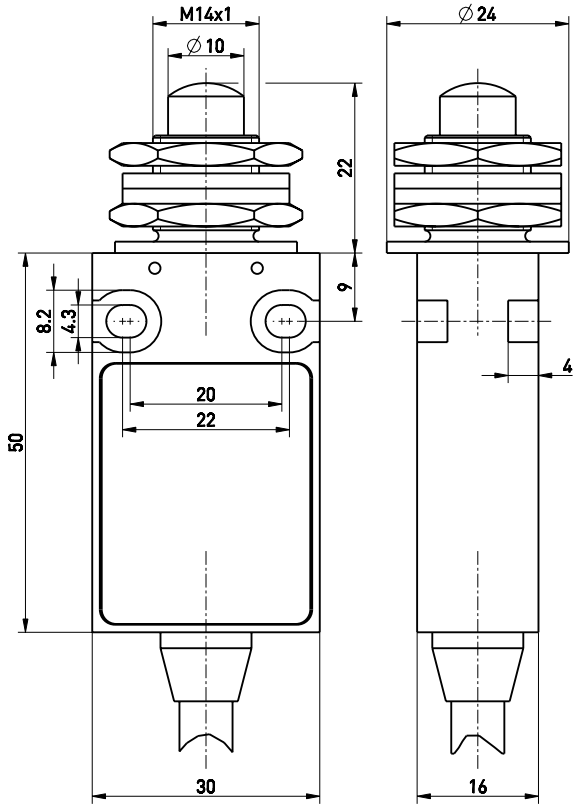

Technische Daten

Angewandte Normen
EN 60947-5-1

Gehäuse
Thermoplast, glasfaserverstärkt, schlagfest, selbstverlöschend UL 94 V-0

Schutzart
IP67 (IEC/EN 60529)

Kontaktmaterial
Silber

Schaltsystem
Sprungschaltung

Schaltelemente
1 Öffner/1 Schließer, Form Za

Anschlussart
Anschlussleitung H05VV-F

Anschlussquerschnitt
4 x 0,75 mm²

Leitungslänge
2 m

Bemessungsstoßspannungsfestigkeit U_{imp}
4 kV

Bemessungsisolationsspannung U_i
250 V

Konventioneller thermischer Strom I_{the}
5 A

Bemessungsbetriebsstrom/-spannung I_e/U_e
5 A/250 VAC; 0,16 A/230 VDC

Gebrauchskategorie
AC-15; DC-13

Kurzschlussschutz
5 A gG/gN-Sicherung

Umgebungstemperatur
–20 °C ⋯ +75 °C

Mech. Lebensdauer
> 1 Million Schaltspiele

Schalthäufigkeit
max. 1800/h

Irrtümer und technische Änderung vorbehalten.

Positionsschalter
EM 14 F 1Ö/1S - 2m
Mat.-Nr.: auf Anfrage

Technische Daten (Fortsetzung)

Schaltpunktgenauigkeit bei wiederholtem Schalten
± 0,1 mm

Kontaktöffnungsweite
max. 2 x 4 mm

Zulassungen
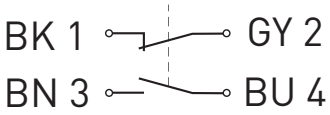
Schaltbild