Ex-Sicherheitssensor
Ex RC Si M30 2Ö - LED - 2m
Mat.-Nr.: 1189004 (alte Mat.-Nr.: 23053202)

Produktmerkmale

- Ex-Zone 1 und 21
- Metallgehäuse
- Reedkontakte, codiert
- Frontseitige Betätigung
- Schaltabstand bis zu 10 mm
- Achtung: Benötigte internationale Zulassungen bei Bestellung bitte mit angeben!

Hinweise
- 2 Befestigungsmuttern sind im Lieferumfang enthalten
- Der Betätiger ist nicht im Lieferumfang der Schalter enthalten

Maßzeichnung

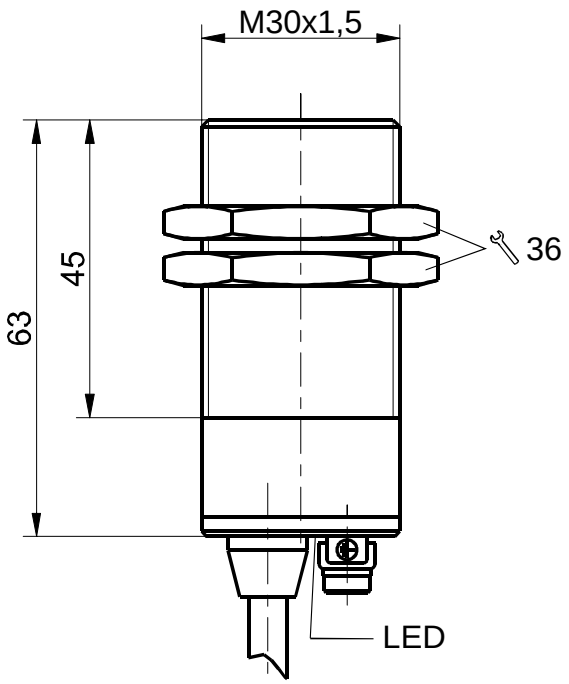

Allgemeine technische Daten

Angewandte Normen
EN 60947-5-1, EN 60947-5-3, EN IEC 60079-0, EN 60079-18, EN ISO 13849-1, EN ISO 14119

Gehäuse
Messing, vernickelt

Sensortyp
Bauart 4 - Verriegelungseinrichtung

Kodierungsstufe
geringe Kodierung

Anzugsmoment
Befestigungsmutter: max. 75 Nm

Schutzart
IP67 (IEC/EN 60529)

Schaltsystem
Reedkontakte

Schaltelemente
2 Öffner

Anschlussart
Anschlussleitung H05VV5-F 5G

Anschlussquerschnitt
5 x 0,5 mm²

Leitungslänge
2 m

Bemessungsbetriebsstrom I_e
Schaltkontakt 3-4: max. 125 mA
Schaltkontakt 1-2 (LED): max. 20 mA

Bemessungsbetriebsspannung U_e
Schaltkontakt 3-4: max. 30 VDC
Schaltkontakt 1-2 (LED): max. 24 VDC

Schaltleistung
Schaltkontakt 3-4: max. 3,75 W
Schaltkontakt 1-2 (LED): max. 0,48 W

Spannungsfall bei I_e
Schaltkontakt 3-4: 2,5 V
Schaltkontakt 1-2 (LED): 3 V

Kurzschlussstrom I_k
Schaltkontakt 3-4: max. 750 mA für 50 ms
Schaltkontakt 1-2 (LED): max. 30 mA für 50 ms

Schalthäufigkeit
max. 1600/h

Bemessungsschaltabstand s_n
10 mm

Irrtümer und technische Änderung vorbehalten.

Ex-Sicherheitssensor
Ex RC Si M30 2Ö - LED - 2m
Mat.-Nr.: 1189004 (alte Mat.-Nr.: 23053202)

Allgemeine technische Daten (Fortsetzung)

Gesicherter Schaltabstand »EIN« s_{ao}
8 mm

Gesicherter Schaltabstand »AUS« s_{ar}
30 mm

Wiederholgenauigkeit
± 0,5 mm

Hysterese
ca. 14 mm

Temperaturklasse
T6

Umgebungstemperatur
–20 °C ··· +70 °C

Mech. Lebensdauer
> 10 Millionen Schaltspiele

Schlagenergie
max. 7 J

Ex-Kennzeichnung
Ⓔx II 2G Ex mb IIC T6 Gb,
Ⓔx II 2D Ex mb IIIC T80°C Db
IECEx Ex mb IIC T6 Gb,
Ex mb IIIC T80°C Db

Zulassungen
PTB 05 ATEX 2024 X
IECEx PTB 07.0008 X

Gewicht
346 g

Sicherheitstechnische Kenndaten

EN ISO 13849-1
Performance Level PL e

Kategorie
4

B_{10d} (10 % Nennlast)
20 Millionen

T_M
max. 20 Jahre

$MTTF_d$
> 100 Jahre

DC/DC_{avg}
> 99 %

h_{op}
8 h/Tag

d_{op}
220 Tage/Jahr

t_{zyklus}
20 s

Hinweis
Die sicherheitstechnischen Kenndaten gelten nur in Verbindung mit einem Sicherheitsbaustein, z.B. SRM 21 RT2 (Mat.-Nr. 1179203).

Schaltbild

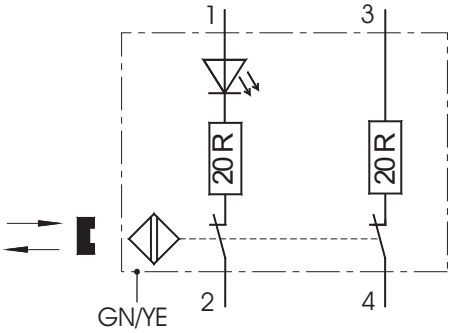

Axialer Versatz

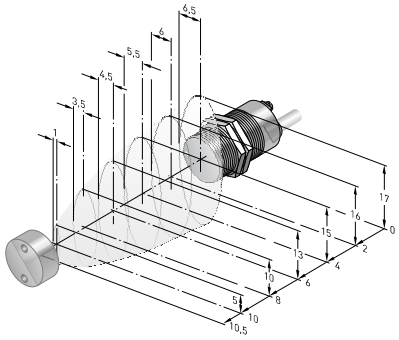

Irrtümer und technische Änderung vorbehalten.