Funk-Befehlsgerät
RF 95 RWA 0-I LR SW868
Mat.-Nr.: auf Anfrage

Produktmerkmale

- Kunststoffgehäuse
- Befestigungsmaße nach EN 50047
- sWave® Funktechnologie
- Keine Energieversorgung, Verdrahtung und Leitungsverlegung erforderlich
- Einfache Programmierung auf der Empfängerseite
- Ausgangssignal individuell am Empfänger konfigurierbar
- Betätiger: Stellwähler RW rastend
- Bedienteil aus Kunststoff
- Schaltstellung RWA 0-I (Ausführungen mit anderen Schaltstellungen auf Anfrage lieferbar)

Maßzeichnung

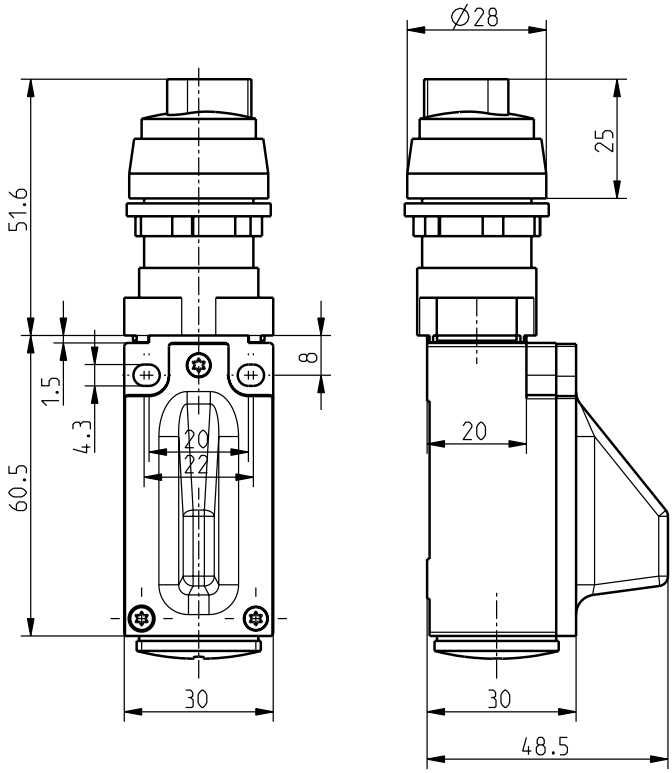

Allgemeine technische Daten

Angewandte Normen
EN 60947-5-1, EN 61000-6-2, EN 61000-6-3, EN 301 489-1, EN 301 489-3, EN 300 220-1, EN 300 220-2

Gehäuse
Thermoplast, glasfaserverstärkt, schlagfest, selbstverlöschend UL 94 V-0

Deckel
Thermoplast, glasfaserverstärkt, schlagfest, selbstverlöschend UL 94 V-0

Anzugsmoment
Gehäusebefestigungsschrauben: 1,2 ... 1,3 Nm
Deckelschrauben: 0,5 ⋯ 0,6 Nm

Schutzart
IP65 (IEC/EN 60529)

Spannungsquelle
Elektrodynamischer Energiegenerator

Umgebungstemperatur
–20 °C ⋯ +65 °C

Schalthäufigkeit
max. 12000 Telegramme mit Wiederholungen/h

Mech. Lebensdauer
> 1 Million Schaltspiele

Betätigungsdauer
min. 80 ms

Hinweis
kein Statussignal

Funkzulassungen
Europa: RED 2014/53/EU

Irrtümer und technische Änderung vorbehalten.

Funk-Befehlsgerät
RF 95 RWA 0-I LR SW868
Mat.-Nr.: auf Anfrage

Funktechnologie

Funkprotokoll
sWave®

Frequenz
868,3 MHz (Europa)

Sendeleistung
< 25 mW

Datenrate
66 kbps

Kanalbandbreite
480 kHz

Reichweite
max. 450 m im Außenbereich, max. 40 m im Innenbereich

Schaltstellung RWA

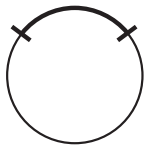

2 Schaltstellungen
Schaltwinkel 90°

Irrtümer und technische Änderung vorbehalten.