Funk-Empfänger
RF Rx SW915-4W 24 VAC/DC
Mat.-Nr.: 1189618 (alte Mat.-Nr.: 90590022)

Produktmerkmale

- sWave® Funktechnologie
- 4 potenzialfreie Relaisausgänge
- 4 Wechsler
- Sender-/Empfängerzuordnung durch Lernmodus
- LEDs zur Signalisierung der Schaltzustände
- SMA Reverse Buchse für extern anschließbare Antenne

Hinweise
- Externe Antenne für optimale Reichweite und Einhaltung der Funklizenzbestimmungen immer erforderlich

Maßzeichnung

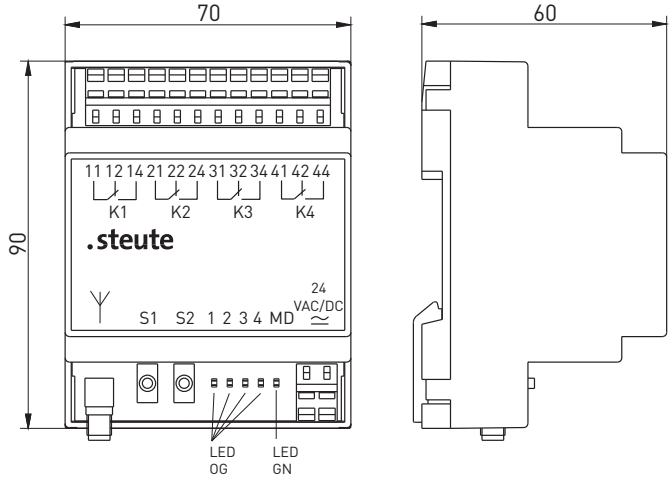

Allgemeine technische Daten

Angewandte Normen
EN 300 220-2, EN 301 489-3, EN 60947-5-1, IEC EN 61000-6-2

Gehäuse
Polycarbonat, RAL 7035

Schutzart
IP20 (IEC/EN 60529)

Befestigung
Schnellbefestigung für Normschiene

Anschlussart
Klemmen mit CAGE CLAMP WAGO Serie 236: 0,08 ⋯ 2,5 mm² / AWG 28-12, AWG 12: THHN, THWN, Abisolierlänge 5 ⋯ 6 mm / 0,22 in

Ausgänge
4 Wechslerkontakte (Relais)

Bemessungsbetriebsstrom/-spannung I_e/U_e
max. 0,09 A/24 VDC -15 % ⋯ +10 %; max. 0,15 A/24 VAC -15 % ⋯ +10 %;
Ausgangskontakte: 6 A/250 VAC; 2 A/24 VDC

Gebrauchskategorie
Ausgänge: AC-15 (bei 10 % I_e); DC-13

Bemessungsisolationsspannung U_i
250 VAC

Bemessungsstoßspannungsfestigkeit U_{imp}
2,5 kV

Meldungen
1 x grüne LED: Betriebsbereitschaft,
4 x orange LED: Schaltzustandssignalisierung

Wiederbereitschaftszeit
max. 24 ms (gemessen vom Start eines Funktelegramms bis zum Ende der Relaiskontakt-Prellzeit, mit 1 x Wiederholung des Funktelegramms wegen Übertragungsstörung)

Einlernbare Sender
40

Schalthäufigkeit
max. 12000 Telegramme mit Wiederholungen/h

Verschmutzungsgrad
2

Umgebungstemperatur
0 °C ⋯ +55 °C

Lager- und Transporttemperatur
–25 °C ⋯ +85 °C

Hinweis
Induktive Verbraucher (Schütze, Relais etc.) sind durch eine geeignete Beschaltung zu entstören.

Funkzulassungen
USA: FCC - XK5-RFRXSW915
Kanada: IC - 5158A-RFRXSW915
Mexiko: IFT - RCPSTRF17-1886

Zulassungen
c SP us

Gewicht
155 g

Irrtümer und technische Änderung vorbehalten.

Funk-Empfänger
RF Rx SW915-4W 24 VAC/DC
Mat.-Nr.: 1189618 (alte Mat.-Nr.: 90590022)

Funktechnologie

Funkprotokoll
sWave®

Frequenz
915 MHz (USA, Kanada, Mexiko, Australien)

Sendeleistung
< 25 mW

Datenrate
66 kbps

Kanalbandbreite
550 kHz

Anordnung von Empfänger- und Schalterantenne

A = Optimale Montage
B = Mögliche Montage
C = Ungeeignete Montage

steute Technologies GmbH & Co. KG
www.steute-controltec.com
Brückenstraße 91
32584 Löhne, Deutschland
+49 5731 745-0
controltec@steute.com