Funk-Induktivsensor
RF IS M18 nb-ST 2 m
Mat.-Nr.: 1189975 (alte Mat.-Nr.: 90211003)

Produktmerkmale

- Metallgehäuse
- M18 x 1 Gewinde
- Nichtbündiger Einbau
- Zum Anschluss an Universalsender RF 96 ST oder RF I/O
- Mit M12 Anschlusskupplung, 4-polig

Hinweise
- 2 Befestigungsmuttern sind im Lieferumfang enthalten

Maßzeichnung

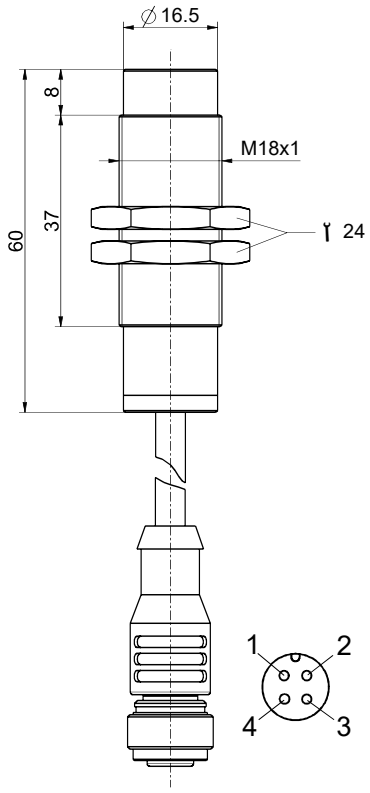

Technische Daten

Angewandte Normen
EN 60947-5-2, EN 61000-6-2, EN 61000-6-3

Gehäuse
Messing, vernickelt

Betätiger
Stahlplatte 24 x 24 x 1 mm, FE 360

Frontkappe
PVC, schwarz

Abschlusskappe
PVC, schwarz

Schutzart
IP67 (IEC/EN 60529)

Anschlussart
Kupplung M12 x 1, 4-polig

Leitungslänge
2 m

Umgebungstemperatur
–25 °C ··· +70 °C

Bemessungsisolationsspannung U_i
75 VDC

Bemessungsbetriebsstrom I_e
0,2 mA

Bemessungsbetriebsspannung U_e
3 ··· 5 VDC

Bemessungsschaltabstand s_n
8 mm

Gesicherter Schaltabstand s_a
0 ··· 6,48 mm

Realschaltabstand s_r
7,2 ··· 8,8 mm

Hysterese
ca. 10 %

Wiederholgenauigkeit
≤ 5 %

Einbauart
nichtbündig

Irrtümer und technische Änderung vorbehalten.

Funk-Induktivsensor
RF IS M18 nb-ST 2 m
Mat.-Nr.: 1189975 (alte Mat.-Nr.: 90211003)

Technische Daten (Fortsetzung)

Schaltfrequenz
siehe RF 96 ST / RF I/O

Korrekturfaktoren
Stahl (Fe360) = 1; Edelstahl ca. 0,7; Messing ca. 0,5; Aluminium ca. 0,4; Kupfer ca. 0,4

Hinweis
Der Sensor ist nur für die Anwendung mit einem RF 96 ST oder RF I/O vorgesehen

Gewicht
140 g
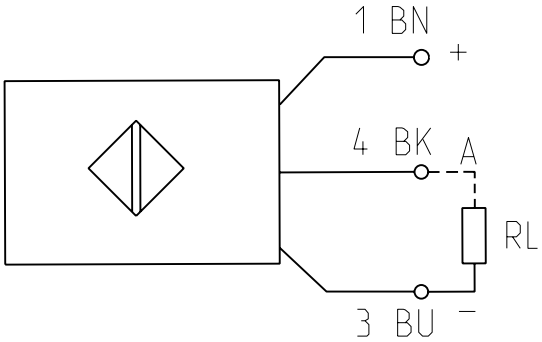
Schaltbild