Positionsschalter mit Tastfeder
RF 96 TK SW915-NET
Mat.-Nr.: auf Anfrage

Produktmerkmale

- sWave.NET® Funktechnologie
- Kunststoffgehäuse
- Befestigungsmaße nach EN 50047
- Keine Verdrahtung und Leitungsverlegung erforderlich
- Stromversorgung durch Lithium-Batterie (auswechselbar)
- Online konfigurierbar über die Funkschnittstelle
- Betätiger: Tastfeder mit Kunststoffstab TK

Hinweise
- Die Batterie muss separat bestellt werden

Maßzeichnung

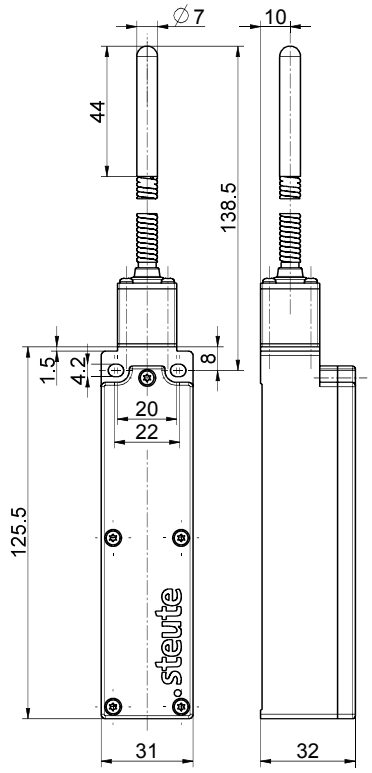

Allgemeine technische Daten

Angewandte Normen
EN 60947-5-1, EN 61000-6-2, EN 61000-6-3, EN 61000-4-2, EN 301 489-1, EN 301 489-3, EN 300 220-1, EN 300 220-2

Gehäuse
Thermoplast, glasfaserverstärkt, schlagfest, selbstverlöschend UL 94 V-0

Anzugsmoment
Gehäusebefestigungsschraube M4: max. 1,2 Nm
Deckelschrauben M2,5: ca. 0,45 Nm

Schutzart
IP67 (IEC/EN 60529)

Umgebungstemperatur
–20 °C ⋯ +65 °C

Schalthäufigkeit
max. 12000 Telegramme mit Wiederholungen/h

Mech. Lebensdauer
> 1 Million Schaltspiele

Betätigungsdauer
min. 80 ms

Hinweis
Übertragung der Batteriezellenspannung und des Schaltzustandes

Funkzulassungen
USA: FCC - XK5-RFRXSW915
Kanada: IC - 5158A-RFRXSW915
Mexiko: IFT - RCPSTRF17-1886

Funktechnologie

Funkprotokoll
sWave.NET®

Frequenz
915 MHz (USA, Kanada, Mexiko, Australien)

Irrtümer und technische Änderung vorbehalten.

Positionsschalter mit Tastfeder
RF 96 TK SW915-NET
Mat.-Nr.: auf Anfrage

Funktechnologie (Fortsetzung)

Sendeleistung
< 25 mW

Datenrate
66 kbps

Kanalbandbreite
550 kHz

Reichweite
max. 450 m im Außenbereich, max. 40 m im Innenbereich

Spannungsversorgung

Spannungsquelle
Lithium-Batterie Tadiran TL-5920 (auswechselbar), alternativ SL-2770

System
$Li/SOCl_2$

Nennspannung
3,6 V

Nennkapazität
8,5 Ah

Alternative Spannungsversorgung

Spannungsquelle
Lithium-Batterie Tadiran SL-2770 (auswechselbar)

System
$Li/SOCl_2$

Nennspannung
3,6 V

Nennkapazität
8,5 Ah

Batterielebensdauer
je nach Schalthäufigkeit, bei 6x/Minute: > 10 Jahre

Irrtümer und technische Änderung vorbehalten.