Funk-Positionsschalter
RF 98 DD ULR SW868
Mat.-Nr.: 1189815

Produktmerkmale

- Metallgehäuse
- Bauart nach EN 50041
- sWave® Funktechnologie
- Keine Energieversorgung, Verdrahtung und Leitungsverlegung erforderlich
- Einfache Programmierung auf der Empfängerseite
- Ausgangssignal individuell am Empfänger konfigurierbar
- Betätiger: Stabschwenkhebel DD
- Antriebsform D nach EN 50041
- Betätigungsgeschwindigkeit max. 2,5 m/s bei einem vertikalen Anfahrwinkel von 30°

Maßzeichnung

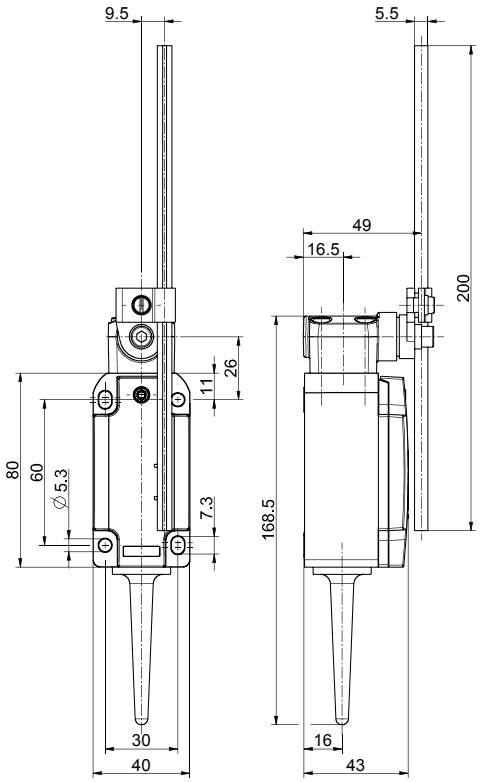

Allgemeine technische Daten

Angewandte Normen
EN 60947-5-1, EN 61000-6-2, EN 61000-6-3, EN 301 489-1, EN 301 489-3, EN 300 220-2

Gehäuse
Aluminium-Druckguss, pulverbeschichtet

Deckel
Aluminium-Druckguss, pulverbeschichtet

Schutzart
IP67 (IEC/EN 60529)

Spannungsquelle
Elektrodynamischer Energiegenerator

Umgebungstemperatur
–20 °C ⋯ +65 °C

Schalthäufigkeit
max. 12000 Telegramme mit Wiederholungen/h

Mech. Lebensdauer
> 1 Million Schaltspiele

Betätigungsdauer
min. 80 ms

Hinweis
kein Statussignal

Funkzulassungen
Europa: RED 2014/53/EU

Gewicht
280 g

Irrtümer und technische Änderung vorbehalten.

steute Technologies GmbH & Co. KG
www.steute-controltec.com
Brückenstraße 91
32584 Löhne, Deutschland
+49 5731 745-0
controltec@steute.com

Funk-Positionsschalter
RF 98 DD ULR SW868
Mat.-Nr.: 1189815

Funktechnologie

Funkprotokoll
sWave®

Frequenz
868,3 MHz (Europa)

Sendeleistung
< 25 mW

Datenrate
66 kbps

Kanalbandbreite
480 kHz

Reichweite
max. 700 m im Außenbereich, max. 50 m im Innenbereich

Schaltwegdiagramm

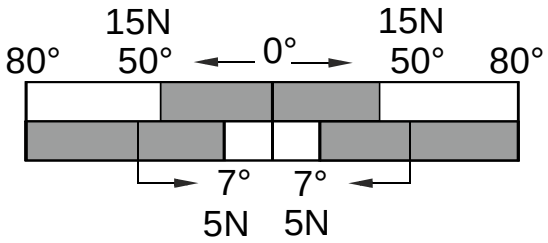

Irrtümer und technische Änderung vorbehalten.