Ex-Kabelverschraubungen / Ex-Verschlussstopfen
Ex Verschlussstopfen M25x1,5
Mat.-Nr.: 1493765

Produktmerkmale

- Für Ex-Abzweigdosen / Ex-Klemmenkästen
- Zum Verschließen nicht benötigter Bohrungen in Ex-e-Gehäusen (Zündschutzart „Erhöhte Sicherheit“)
- Schlagfest
- Selbstlockerungsschutz
- 1 Sechskantmutter ist im Lieferumfang enthalten

Maßzeichnung

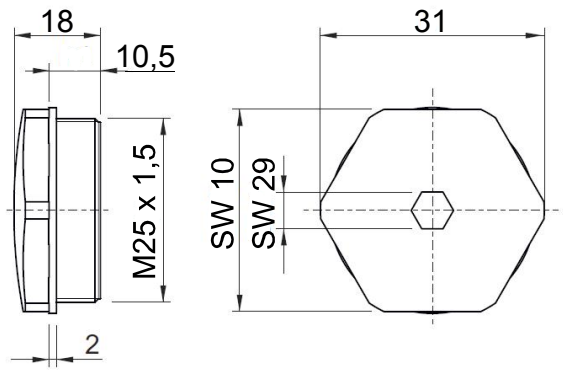

Technische Daten

Verschlussstopfen
Polyamid, flammwidrig, selbstverlöschend, schwarz

Dichtung
EPDM

Anzugsmoment
Verschlussstopfen: ca. 1 Nm

Schutzart
IP66 (IEC/EN 60529)

Umgebungstemperatur
–60 °C ⋯ +80 °C

Ex-Kennzeichnung
Ⓔx II 2G Ex e IIC Gb,
Ⓔx II 2D Ex tb IIIC Db
IECEx Ex e IIC Gb,
Ex tb IIIC Db

Zulassungen
PTB 99 ATEX 3133
IECEx PTB 05.0013

Hinweis
Die Dichtung ist bei einem Einsatzbereich < -40 °C nur für eine einmalige Montage vorgesehen. Bei Wiedermontage Dichtung tauschen.

Gewicht
1 g

Irrtümer und technische Änderung vorbehalten.

steute Technologies GmbH & Co. KG
www.steute-controltec.com
Brückenstraße 91
32584 Löhne, Deutschland
+49 5731 745-0
controltec@steute.com